UPUTSTVO ZA PACIJENTA

BRONCHOSTOP
(0,32 g + 0,32 g)/1 g, sprej za usnu sluznicu
tečni ekstrakt herbe timijana, tečni ekstrakt lista žalfije

Prije upotrebe pažljivo pročitajte ovo uputstvo jer sadrži važne informacije za Vas.

Uvijek koristite ovaj lijek tačno onako kako je opisano u ovom uputstvu i u skladu sa preporukom Vašeg ljekara ili farmaceuta.

- Sačuvajte ovo uputstvo. Možda ćete ga htjeti ponovno pročitati.
- Ako imate dodatnih pitanja, obratite se svom ljekaru ili farmaceutu.
- Ako se pojave bilo kakvi neželjeni efekti, uključujući i neželjene efekte koji nisu navedeni u ovom uputstvu, obratite se svom ljekaru ili farmaceutu. Vidjeti odjeljak 4.
- Ako se stanje ne poboljša poslije 7 dana, ili se čak pogorša, obavezno se obratite svom ljekaru.

Ovo uputstvo sadrži:

1. Šta je BRONCHOSTOP sprej za usnu sluznicu i za šta se koristi
2. Šta morate znati prije primjene BRONCHOSTOP spreja za usnu sluznicu
3. Kako uzimati BRONCHOSTOP sprej za usnu sluznicu
4. Moguća neželjena dejstva
5. Kako čuvati BRONCHOSTOP sprej za usnu sluznicu
6. Sadržaj pakiranja i dodatne informacije

1. ŠTA JE BRONCHOSTOP sprej za usnu sluznicu I ZA ŠTA SE KORISTI

Tradicionalni biljni lijek koji se koristi za simptomatsko liječenje upala usne duplje ili grla (kao što su grlobolja, promuklost i otežano gutanje) povezanih s običnom prehladom.

Ovaj lijek je tradicionalni biljni lijek za upotrebu kod isključivo navedenih indikacija na osnovu dugotrajne upotrebe.

Ako ne osjećate poboljšanje ili se vaši simptomi pogoršaju nakon 7 dana primjene, morate porazgovarati sa vašim ljekarom.

2. ŠTA MORATE ZNATI PRIJE PRIMJENE BRONCHOSTOP spreja za usnu sluznicu

BRONCHOSTOP sprej za usnu sluznicu ne smijete koristiti:

- ako ste alergični (preosjetljivi) na žalfiju, timijan ili na bilo koju drugu biljnu vrstu iz porodice usnatica (zeljaste biljke), ili na bilo koji drugi sastojak ovog lijeka navedenu u odjeljku 6.
- ako imate bronhijalnu astmu ili druge respiratorne bolesti povezane sa izraženom preosjetljivošću disajnih puteva, jer udisanje može dovesti do kratkog daha ili izazvati napad astme.

Odobreno
ALMBIH
17.11.2025.

Upozorenja i mjere opreza

Prije upotrebe BRONCHOSTOP spreja za usnu sluznicu porazgovarajte sa svojim ljekarom ili farmaceutom

U slučaju da Vam disanje postane otežano, tjelesna temperatura povišena ili da počnete iskašljavati gnoj obratite se ljekaru

- Sprej ne špricajte u oči ili nos.
- Sprej ne špricajte u otvoreni plamen.

Djeca i adolescenti
Zbog nedostatka podataka o sigurnosti primjene, upotreba kod djece i mladih (adolescenata) mlađih od 18 godina se ne preporučuje.

Uzimanje drugih lijekova sa BRONCHOSTOP sprejem za usnu sluznicu
Obavijestite svog ljekara ili farmaceuta ako uzimate, nedavno ste uzimali ili biste mogli koristiti bilo koje druge lijekove.

Nisu provedene studije o interakciji BRONCHOSTOP spreja za usnu sluznicu sa drugim lijekovima.

Uzimanje lijekova koji sadrže žalfiju može uticati na djelotvornost drugih lijekova koji djeluju putem GABA (gama-aminobuterna kiselina) receptora (npr. barbiturati i benzodiazepini), čak i ako do sada nije klinički prijavljeno. Stoga se ne preporučuje istovremena primjena BRONCHOSTOP spreja za usnu sluznicu sa ovim lijekovima.

Trudnoća, dojenje i plodnost
Ako ste u drugom stanju ili dojite, ili ako sumnjate na trudnoću ili ako planirate trudnoću, trebate se konsultovati sa svojim ljekarom ili farmaceutom prije nego počnete koristiti ovaj lijek.

Kako su podaci o uticaju BRONCHOSTOP spreja za usnu sluznicu nedovoljni, ne preporučuje se njegova primjena ako ste trudni ili dojite.

Upravljanje vozilima i mašinama
Nisu sprovedene studije o efektima na sposobnost upravljanja vozilima i mašinama..

BRONCHOSTOP sprej za usnu sluznicu sadrži etanol (alkohol)
Ovaj lijek sadrži 75,7 mg alkohola (etanola) po svakom potisku Količina u svakom naprskavanju ovog lijeka je ekvivalentna količini koja se nalazi u manje od 2 ml piva i 1 ml vina. Mala količina alkohola u ovom lijeku neće imati primjetne efekte.

Zbog prisustva alkohola može doći do privremenog peckanja na upaljenim mjestima.

BRONCHOSTOP sprej za usnu sluznicu sadrži natrij
Ovaj lijek sadrži manje od 1 mmol natrija (23 mg) po naprskavanju, tj. u osnovi ne sadrži natrij.

3. KAKO UZIMATI BRONCHOSTOP sprej za usnu sluznicu

Uvijek koristite ovaj lijek tačno onako kako je opisano u ovom uputstvu ili kako Vam je rekao Vaš ljekar ili farmaceut.
Provjerite sa svojim ljekarom ili farmaceutom ako niste sigurni.

Odobreno
ALMBIH
17.11.2025.

Preporučena doza:

Odrasli:
2-4 puta dnevno, naprskati 1 do 2 potiska pumpicom u usta i grlo)

- Podignite rotirajuću mlaznicu na pumpi za raspršivanje pod pravim uglom u odnosu na bočicu (pogledajte sliku).
- Usmjerite vrh raspršivača prema željenom mjestu primjene u ustima. Čak se i mjesta koja su teško dostupna (npr. zubne vrećice) mogu lako našpricati pomoću mlaznice na pumpici za raspršivanje.
- Naprskajte BRONCHOSTOP sprej za usnu sluznicu direktno na bolna mjesta potiskom pumpice puta.
  1-2 puta. Prije prve upotrebe sprej pumpicu pritisnite nekoliko putakako bi postigli raspršivanje ujednačenog sadržaja.

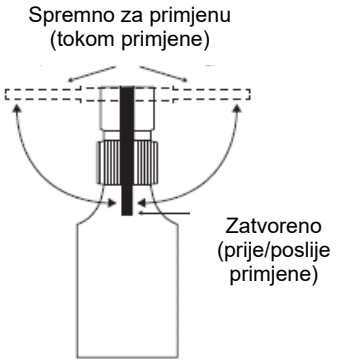

- Zatvorite pumpicu za prskanje nakon svake primjene okretanjem mlaznice nazad (vidjeti sliku).

Trajanje tretmana:
Ako se simptomi pogoršaju ili potraju duže od 7 dana tokom primjene lijeka, potrebno je posavjetovati se s ljekarom ili kvalifikovanim zdravstvenim radnikom.

Upotreba kod djece i adolescenata
Zbog nedostatka podataka o sigurnosti primjene, upotreba kod djece i mladih (adolescenata) ispod 18 godina se ne preporučuje.

Ukoliko primjenite više BRONCHOSTOP spreja za usnu sluznicu nego što ste trebali
Nisu poznati slučajevi predoziranja timijanom. Predoziranje žalfijom nije moguće sa ovim lijekom.

Ako ste zaboravili uzeti BRONCHOSTOP sprej za usnu sluznicu
Nemojte uzimati duplu dozu da biste nadoknadili zaboravljenu dozu, već nastavite (po potrebi) na navedeni način.

4. MOGUĆA NEŽELJENA DEJSTVA

Kao i svi lijekovi, ovaj lijek može izazvati neželjena dejstva, iako se nužno ne pojavljuju kod svakoga.

Primijećene su alergijske reakcije preosjetljivosti kao i problemi sa želucem.

Učestalost pojavljivanja nije poznata (ne može se procijeniti na osnovu dostupnih podataka).

Djeca
BRONCHOSTOP sprej za usnu sluznicu može dovesti do laringospazma kod dojenčadi i djece do 2 godine, što rezultira teškim poremećajima disanja.

Prijavljivanje sumnje na neželjena dejstva lijeka
U slučaju bilo kakvih neželjenih reakcija nakon primjene lijeka, potrebno je obavijestiti Vašeg ljekara ili farmaceuta. Ovo podrazumijeva sve moguće neželjene reakcije koje nisu navedene u ovom uputstvu o lijeku, kao i one koje jesu.

Odobreno
ALMBIH
17.11.2025.

5. KAKO ČUVATI BRONCHOSTOP sprej za usnu sluznicu

Neotvoren lijek: čuvati na temperaturi do 30°C.
Nakon prvog otvaranja čuvati na temperaturi do 25°C.

Čuvajte ovaj lijek izvan vidokruga i dohvata djece.

Ne koristite ovaj lijek nakon isteka datuma označenog na pakovanju nakon „Rok trajanja“. Datum isteka roka trajanja se odnosi na zadnji dan u navedenom mjesecu.

Rok trajanja nakon prvog otvaranja: 8 sedmica.

Lijekovi se ne smiju bacati u otpadne vode ili kanalizaciju. O najboljem načinu odlaganja ovog lijeka kada vam više nije potreban, upitajte svog farmaceuta. Ovim mjerama pomažete u zaštiti okoliša

6. SADRŽAJ PAKIRANJA I DODATNE INFORMACIJE

Šta BRONCHOSTOP sprej za usnu sluznicu sadrži:

Aktivne supstance su: tečni ekstrakt herbe timijana, tečni ekstrakt lista žalfije.

1 g sadrži:
0,32 g tečnog ekstrakta herbe timijana (*Thymi herba*), udio suhog ekstrakta (DER – drug extract ratio) 1:4 – 6, ekstrakcijsko otapalo etanol (70% V/V)
0,32 g tečnog ekstrakta lista žalfije (*Salviae folium*), udio suhog ekstrakta (DER – drug extract ratio) 1:4 – 6, ekstrakcijsko otapalo etanol (70% V/V)

Ostali sastojci su:
Tečni ekstrakt lista paprene metvice (*Menthae piperitae folium*), udio suhog ekstrakta 1:4 – 6, ekstrakcijsko otapalo etanol (70% V/V), levomentol, saharin natrij (E 954); hidroksipropilceluloza .

Ukupni sadržaj alkohola: približno 68% (V/V)

1 naprskavanje = 126 mg = 0,14 ml.

Kako BRONCHOSTOP sprej za usnu sluznicu izgleda i sadržaj pakovanja:
BRONCHOSTOP sprej za usnu sluznicu je bistri rastvor smeđe boje (sprej za primjenu u usnoj duplji) karakterističnog mirisa i okusa (posebno na pepermint). Sprej je dostupan u smeđoj, staklenoj bočici zapremine 15 ml (dovoljno za najmanje 100 primjena), sa doznom pumpicom i produženom mlaznicom za usmjereno (ciljano) nanošenje lijeka.

Režim izdavanja
Lijek se izdaje bez ljekarskog recepta.

Proizvođač gotovog lijeka (administrativno sjedište i puštanje lijeka u promet)
Kwizda Pharma GmbH
Effingergasse 21
1160 Beč
Austrija

Nosilac dozvole za stavljanje lijeka u promet
Viennapharm d.o.o.
Jezero 3
71000 Sarajevo

Odobreno
ALMBIH
17.11.2025.

Bosna i Hercegovina

Broj i datum rješenja o dozvoli za stavljanje gotovog lijeka u promet
04-07.3-2-3126/24 od 14.10.2024.god.

Datum revizije uputstva
17.11.2025.godine

Odobreno
ALMBIH
17.11.2025.